cellularline

ISTRPBESSPROMOPD10000

POWER BANK 10000

EN - 10000 MAH PORTABLE BATTERY CHARGER / **IT** - CARICABATTERIE PORTATILE DA 10000MAH / **FR** - CHARGEUR DE BATTERIE PORTABLE 10000 MAH / **DE** - PORTABLES AKKU-LADEGERÄT ZU 10000MAH / **ES** - CARGADOR DE BATERÍAS PORTÁTIL DE 10000 MAH / **TR** - TAŞINABİLİR ŞARJ CİHAZI 10000MAH / **NL** - DRAAGBARE BATTERIJLADER VAN 10000MAH / **FI** - KANNETTAVA AKKULATURI 10000 MAH / **PL** - PRZENOŚNA ŁADOWARKA O POJEMNOŚCI 10000 MAH

شاحن متنقل 10000 مللي أمبير-ساعة (Ɛ)

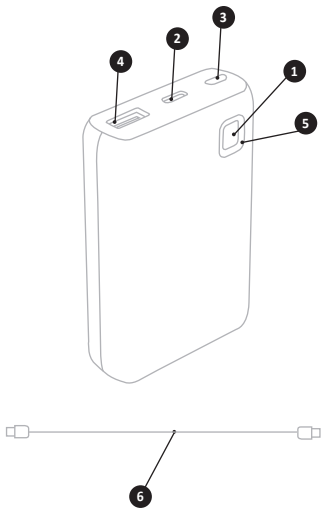

(EN)

Package includes:
- PBESSPROMOPD10000
- Charging cable
- Instruction manual

Product description:
1 – Power ON
2 – USB-C Input/Output
3 – Micro USB input
4 – USB-A output
5 - LEDs
6 - USB-C to USB-C charging cable

(IT)

Contenuto della confezione:
- PBESSPROMOPD10000
- Cavo di ricarica
- Manuale d'istruzioni

Descrizione prodotto:
1 – Power ON
2 – USB-C Input/Output
3 – Input MicroUSB
4 – Output USB-A
5 – Led
6 – Cavo di ricarica USB-C to USB-C

(FR)

Contenu de l'emballage :
- PBESSPROMOPD10000
- Câble de charge
- Notice d'instructions

Description produit :
1 – Allumage ON
2 – Entrée / Sortie USB-C
3 – Entrée Micro USB
4 – Sortie USB-A
5 – Voyant
6 – Câble de charge USB-C à USB-C

(DE)

Packungsinhalt:
- PBESSPROMOPD10000
- Ladekabel
- Bedienungsanleitung

Produktbeschreibung:
1 – Power ON
2 – USB-C Eingang/Ausgang
3 – Input MicroUSB
4 – Output USB-A
5 - LED
6 – USB-C auf USB-C Ladekabel

(ES)

Contenido de la caja:
- PBESSPROMOPD10000
- Cable de carga
- Manual d'instrucciones

Descripción del producto:
1 – Botón de encendido
2 –Entrada/Salida USB-C
3 – Entrada micro-USB
4 – Salida USB-A
5 – LED
6 – Cable de carga de USB-C a USB-C

(TR)

Ambalaj içeriği:
- PBESSPROMOPD10000
- Şarj kablosu
- Kullanım kılavuzu

Ürün açıklaması:
1 – Power ON
2 – USB-C Input/Output
3 – Input MicroUSB
4 – Output USB-A
5 – Led
6 – USB-C'dan USB-C'ye yeniden şarj kablosu

(NL)

Inhoud van de verpakking:
- PBESSPROMOPD10000
- Oplaadkabel
- Gebruikershandleiding

Beschrijving product:
1 – Power ON
2 – USB-C Input/Output
3 – MicroUSB-ingang
4 – USB-A-uitgang
5 - Led
6 – Laadkabel USB-C-USB-C

(FI)

Pakkauksen sisältö:
– PBESSPROMOPD10000
– Latauskaapeli
– Käyttöopas

Tuotteen kuvaus:
1 – Power ON
2 – USB-C Input/Output
3 – Input MicroUSB
4 – Output USB-A
5 – Led-valo
6 - USB-C to USB-C-latausjohto

(PL)

Zawartość opakowania:
- PBESSPROMOPD10000
- Kabel do ładowania
- Instrukcja obsługi

Opis produktu:
1 – Włącznik Power ON
2 – USB-C Wejście/Wyjście
3 – Wejście MicroUSB
4 – Wyjście USB-A
5 – Dioda Led
6 – Kabel do ładowania USB-C do USB-C

(Ɛ)

محتويات العبوة:
- PBESSPROMOPD10000
- كابل شحن
- دليل التعليمات

وصف المنتج:
1 – تشغيل الطاقة
2 - يو إس بي-سي «USB-C» مدخل
3 - مدخل مايكرو يو إس بي
4 - مخرج يو إس بي-إيه «USB-A»
5 - مؤشر ضوئي
6 - كابل شحن من يو إس بي-إيه إلى يو إس بي-سي «USB-C» «USB-C»

EN - PBESSPROMOPD10000 CHARGE
To check the charge level of PBESSPROMOPD10000 press the Power On button, the LEDs light up to indicate the remaining charge.
PBESSPROMOPD10000 charges by connecting the cable supplied to the USB-C port or by using a Micro USB cable, connecting it to the Micro USB port.

PBESSPROMOPD10000 USE
Connect the cable supplied with the device to be charged to the USB-C port or the USB-A port on the PBESSPROMOPD10000 unit and insert the connector into the power port on the device. If charging does not begin automatically, press the Power On button. The charge level is displayed on your device.

TECHNICAL SPECIFICATIONS
Capacity: 10000mAh – 37Wh
Input (microUSB): DC 5V/2.1A
Input (USB-C): DC 5V/3A, 9V/2A, 12V/1.5A
Output (USB-A): DC 5V/3A, 9V/2A, 12V/1.5A
Output (USB-C): DC 5V/3A, 9V/2.22A, 12V/1.67A
Output (USB-A+USB-C): DC 5V/3A/15W
Max Output Power: 20W
Dimensions: 98 x 62 x 26 mm (L×W×H)
Weight: 225g

IT - RICARICA DI PBESSPROMOPD10000
Per verificare lo stato di carica di PBESSPROMOPD10000 premere il tasto Power On, l'accensione dei led indica lo stato di carica della batteria.
PBESSPROMOPD10000 si ricarica collegando il cavo in dotazione alla porta USB-C o utilizzando un cavo MicroUSB collegandolo alla porta MicroUSB.

UTILIZZO DI PBESSPROMOPD10000
Collegare il cavo in dotazione con il dispositivo da ricaricare alla porta USB-C o alla porta USB-A di PBESSPROMOPD10000 e inserire il connettore nella presa di alimentazione del dispositivo. Nel caso in cui la ricarica non si attivi automaticamente, premere il tasto Power On.
Lo stato di carica è visualizzabile dal display del dispositivo.

SPECIFICHE TECNICHE
Capacity : 10000mAh – 37Wh
Input (microUSB): DC 5V/2.1A
Input (USB-C): DC 5V/3A, 9V/2A, 12V/1.5A
Output (USB-A): DC 5V/3A, 9V/2A, 12V/1.5A
Output (USB-C): DC 5V/3A, 9V/2.22A, 12V/1.67A
Output (USB-A+USB-C): DC 5V/3A/15W
Max Output Power: 20W
Dimensioni: 98 x 62 x 26 mm (L×W×H)
Peso: 225g

FR - CHARGE DE PBESSPROMOPD10000
Pour vérifier l'état de charge de PBESSPROMOPD10000, appuyer sur la touche d'allumage On ; l'allumage des voyants indique l'état de charge de la batterie.
PBESSPROMOPD10000 se charge en branchant le câble fourni à cet effet au port USB-C ou en utilisant un câble Micro USB à brancher au port Micro USB.

UTILISATION DE PBESSPROMOPD10000
Brancher le câble fourni avec le dispositif au port USB-C ou au port USB-A de PBESSPROMOPD10000 et brancher le connecteur à la prise d'alimentation du dispositif à charger.
Dans le cas où la charge ne serait pas automatiquement activée, appuyer sur la touche d'allumage On.
L'état de charge est indiqué sur l'écran du dispositif.

CARACTÉRISTIQUES TECHNIQUES
Capacité : 10000 mAh – 37 Wh
Input (microUSB): DC 5V/2.1A
Input (USB-C): DC 5V/3A, 9V/2A, 12V/1.5A
Output (USB-A): DC 5V/3A, 9V/2A, 12V/1.5A
Output (USB-C): DC 5V/3A, 9V/2.22A, 12V/1.67A
Output (USB-A+USB-C): DC 5V/3A/15W
Puissance max. sortie : 20W
Dimensions : 98 x 62 x 26 mm (L x l x H)
Poids : 225g

DE - AUFLADEN VON PBESSPROMOPD10000
Um den Ladezustand von PBESSPROMOPD10000 zu überprüfen, die Taste Power On drücken. Die LED zeigen den Ladezustand des Akkus an.
PBESSPROMOPD10000 wird geladen, indem das beigefügte Kabel an den USB-C-Port angeschlossen wird, oder mit einem Micro-USB-Kabel über den Micro-USB-Port.

GEBRAUCH VON PBESSPROMOPD10000
Das mitgelieferte Kabel an den USB-C-Port oder USB-A-Port des PBESSPROMOPD10000 anschließen und den Stecker an die Ladebuchse des Geräts anschließen.
Falls der Ladevorgang nicht automatisch gestartet wird, die Taste Power On drücken.
Der Ladezustand kann auf dem Display des Geräts angezeigt werden.

TECHNISCHE SPEZIFIKATIONEN
Kapazität: 10000 mAh – 37 Wh
Input (microUSB): DC 5V/2.1A
Input (USB-C): DC 5V/3A, 9V/2A, 12V/1.5A
Output (USB-A): DC 5V/3A, 9V/2A, 12V/1.5A
Output (USB-C): DC 5V/3A, 9V/2.22A, 12V/1.67A
Output (USB-A+USB-C): DC 5V/3A/15W
Maximale Ausgangsleistung: 20W
Abmessungen: 98 x 62 x 26 mm (L×B×H)
Gewicht: 225g

ES - CARGA DE PBESSPROMOPD10000
Para comprobar el estado de carga de PBESSPROMOPD10000, pulse el botón de encendido; los LED indican el estado de carga de la batería.
PBESSPROMOPD10000 se carga conectando el cable suministrado al puerto USB-C o utilizando un cable micro-USB, conectándolo al puerto micro-USB.

USO DE PBESSPROMOPD10000
Conecte el cable suministrado con el dispositivo que desea cargar al puerto USB-C o al puerto USB-A de PBESSPROMOPD10000 e inserte el conector en la toma de alimentación del dispositivo.
En caso de que la carga no se active automáticamente, pulse el botón de encendido.
El estado de carga puede verse en la pantalla del dispositivo.

ESPECIFICACIONES TÉCNICAS
Capacidad: 10 000mAh – 37 Wh
Input (microUSB): DC 5V/2.1A
Input (USB-C): DC 5V/3A, 9V/2A, 12V/1.5A
Output (USB-A): DC 5V/3A, 9V/2A, 12V/1.5A
Output (USB-C): DC 5V/3A, 9V/2.22A, 12V/1.67A
Output (USB-A+USB-C): DC 5V/3A/15W
Potencia de salida máxima: 20W
Dimensiones: 98 x 62 x 26 mm (Largo×Ancho×Alto)
Peso: 225g

TR - PBESSPROMOPD10000 YENİDEN ŞARJ
PBESSPROMOPD10000 ürünlerinin şarj durumunu kontrol etmek için Power On tuşuna basın, led'lerin yanması pil şarj durumunu gösterir.
PBESSPROMOPD10000, birlikte temin edilen kablo USB-C portuna bağlanarak veya MicroUSB portuna bağlanacak bir MicroUSB kablo kullanılarak yeniden şarj edilir.

PBESSPROMOPD10000 KULLANMA
Yeniden şarj edilecek aygıt ile birlikte temin edilen kabloyu PBESSPROMOPD10000'nin USB-C portuna veya USB-A portuna bağlayın ve konnektörü aygıtın güç besleme prizine takın.
Yeniden şarjın otomatik olarak etkinleşmemesi durumunda, Power On tuşuna basın.
Şarj durumu aygıtın ekranı üzerinde görülebilir.

TEKNIK ÖZELLIKLER
Kapasite: 10000mAh – 37Wh
Input (microUSB): DC 5V/2.1A
Input (USB-C): DC 5V/3A, 9V/2A, 12V/1.5A
Output (USB-A): DC 5V/3A, 9V/2A, 12V/1.5A
Output (USB-C): DC 5V/3A, 9V/2.22A, 12V/1.67A
Output (USB-A+USB-C): DC 5V/3A/15W
Max Output Power: 20W
Ölçüler: 98 x 62 x 26 mm (L×W×H)
Ağırlık: 225g

NL - OPLADEN VAN PBESSPROMOPD10000
Controleer het laadniveau van de PBESSPROMOPD10000 door op de toets Power On te drukken; het progressief oplichten van de leds duidt het laadniveau van de batterij aan.
Laad de PBESSPROMOPD10000 op door de bijgeleverde kabel aan te sluiten op de USB-C-poort of door een MicroUSB-kabel aan te sluiten op de MicroUSB-poort.

GEBRUIK VAN PBESSPROMOPD10000
Sluit de bij het op te laden apparaat geleverde kabel aan op de USB-C of USB-A poort van de PBESSPROMOPD10000 en steek de stekker in de voedingsaansluiting van het apparaat.
Druk op de Power On-toets indien de oplading niet onmiddellijk start.
Het laadniveau van de batterij wordt weergegeven op de display van het apparaat.

TECHNISCHE KENMERKEN
Capaciteit: 10000mAh – 37Wh
Input (microUSB): DC 5V/2.1A
Input (USB-C): DC 5V/3A, 9V/2A, 12V/1.5A
Output (USB-A): DC 5V/3A, 9V/2A, 12V/1.5A
Output (USB-C): DC 5V/3A, 9V/2.22A, 12V/1.67A
Output (USB-A+USB-C): DC 5V/3A/15W
Max. uitgangsvermogen: 20W
Afmetingen: 98 x 62 x 26 mm (L×B×H)
Gewicht: 225g

FI - PBESSPROMOPD10000 LATAUS
PBESSPROMOPD10000 lataustason tarkistamiseksi, paina näppäintä Power On, led-valojen syttyminen osoittaa lataustasoa.
PBESSPROMOPD10000 latautuu liittämällä varustuksiin kuuluva johto USB-C -porttiin tai käyttämällä MicroUSB-johtoa liittämällä se MicroUSB-porttiin.

PBESSPROMOPD10000 KÄYTTÖ
Liitä ladattavan laitteen mukana toimitettu johto PBESSPROMOPD10000n USB-C- tai USB-A-porttiin ja kytke liitin laitteen pistorasiaan.
Jos lataus ei käynnisty automaattisesti, paina Power On -näppäintä.
Lataustaso näkyy laitteen näytöllä.

TEKNISET TIEDOT
Kapasiteetti: 10000mAh – 37Wh
Input (microUSB): DC 5V/2.1A
Input (USB-C): DC 5V/3A, 9V/2A, 12V/1.5A
Output (USB-A): DC 5V/3A, 9V/2A, 12V/1.5A
Output (USB-C): DC 5V/3A, 9V/2.22A, 12V/1.67A
Output (USB-A+USB-C): DC 5V/3A/15W
Max Output Power: 20W
Mitat: 98 x 62 x 26 mm (P×L×K)
Paino: 225g

PL- ŁADOWANIE PBESSPROMOPD10000
Aby sprawdzić stan naładowania PBESSPROMOPD10000, nacisnąć przycisk Power On, zapalenie się kontrolek Led wskaże stan naładowania akumulatora.
PBESSPROMOPD10000 ładuje się poprzez podłączenie znajdującego się w zestawie kabla do portu USB-C lub za pomocą kabla MicroUSB, podłączając go do portu MicroUSB.

KORZYSTANIE Z URZĄDZENIA PBESSPROMOPD10000
Podłączyć dostarczony kabel z urządzeniem, które ma być ładowane, do portu USB-C lub do portu USB-A urządzenia PBESSPROMOPD10000 i włożyć złącze do gniazda zasilania ładowanego urządzenia.
Jeśli ładowanie nie rozpocznie się automatycznie, nacisnąć przycisk Power ON.
Stan naładowania wyświetlany jest na ekranie urządzenia.

SPECYFIKACJE TECHNICZNE
Pojemność: 10 000 mAh – 37 Wh
Wejście (microUSB): DC 5 V/2,1 A
Wejście (USB-C): DC 5 V/3 A, 9 V/2 A, 12 V/1,5 A
Wyjście (USB-A): DC 5 V/3 A, 9 V/2 A, 12 V/1,5 A
Wyjście (USB-C): DC 5 V/3 A, 9 V/2,22 A, 12 V/1,67 A
Wyjście (USB-A+USB-C): DC 5 V/3 A/15 W
Maks. moc wyjściowa: 20 W
Wymiary: 98 x 62 x 26 mm (LÃ~WÃ~H)
Waga: 225 g

العربية - شحن PBESSPROMOPD10000
لفحص حالة شحن PBESSPROMOPD10000 اضغط على زر تشغيل الطاقة، وسيشير عمل المؤشرات الضوئية إلى حالة شحن البطارية.
يُشحَن PBESSPROMOPD10000 عن طريق توصيل الكابل المرفق بمنفذ اليو إس بي-إيه «USB-C»، أو باستعمال كابل مايكرو يو إس بي وتوصيله بمنفذ المايكرو يو إس بي.

استخدام PBESSPROMOPD10000
صل الكابل المرفق مع الجهاز المُراد شحنه بمنفذ اليو إس بي-سي «USB-C» أو منفذ اليو إس بي-إيه «USB-A» الخاص بـ PBESSPROMOPD10000، وأدخل الموصل في مأخذ الإمداد بالطاقة الموجود في الجهاز.
إن لم تبدأ عملية الشحن تلقائيًا، فاضغط على زر تشغيل الطاقة.
تظهر حالة الشحن على شاشة الجهاز الجاري شحنه.

المواصفات الفنية

المواصفات الفنية
السعة: 10000 مللي أمبير-ساعة – 37 واط ساعة
مُدخَل التيار (مايكرو يو إس بي): تيار مستمر 5 فولت/2,1 أمبير
مُدخَل التيار (يو إس بي-سي «USB-C»): تيار مستمر 5 فولت/3 أمبير، 9 فولت/2 أمبير، 12 فولت/1,5 أمبير
مُخرَج التيار (يو إس بي-إيه «USB-A»): تيار مستمر 5 فولت/3 أمبير، 9 فولت/2 أمبير، 12 فولت/1,5 أمبير
مُخرَج التيار (يو إس بي-سي «USB-C»): تيار مستمر 5 فولت/3 أمبير، 9 فولت/2,22 أمبير، 12 فولت/1,67 أمبير
مُخرَج التيار (يو إس بي-إيه «USB-A» + يو إس بي-سي «USB-C»): تيار مستمر 5 فولت/3 أمبير/15 واط
أقصى قدرة ناتجة: 20 واط
الأبعاد: 98 × 62 × 26 ملم (طول×عرض×ارتفاع)
الوزن: 225 جم

CE

EN - This product carries the CE mark in compliance with the provisions of EU directives on electromagnetic compatibility (2014/30/EU), low voltage (2014/35/EU), and RoHS (2011/65/EU) updated by 2015/863/EU.

IT - Questo prodotto è contrassegnato dal marchio CE in conformità con le disposizioni della direttiva compatibilità elettromagnetica (2014/30/EU), bassa tensione (2014/35/EU), ROHS (2011/65/EC) aggiornata dalla 2015/863/EU.

FR - Ce produit est marqué du label CE conformément aux dispositions des directives de compatibilité électromagnétique (2014/30/UE), basse tension (2014/35/UE) et ROHS (2011/65/UE) mise à jour sur la base de la directive 2015/863/UE.

DE - Dieses Produkt ist entsprechend den Vorschriften der Richtlinie über elektromagnetische Verträglichkeit (2014/30/EU), der Niederspannungsrichtlinie (2014/35/EU) und der Richtlinie RoHS (2011/65/EU), die durch die Richtlinie 2015/863/EU aktualisiert wurde, mit der CE-Kennzeichnung versehen.

ES - Este producto lleva el marcado CE de conformidad con las disposiciones de las directivas de compatibilidad electromagnética (2014/30/UE), de baja tensión (2014/35/UE) y ROHS (2011/65/UE), actualizada por la directiva 2015/863/UE.

TR - Bu ürün; Elektromanyetik Uyumluluk Direktifi (2014/30/EU), Alçak Gerilim Direktifi (2014/35/EU) ve 2015/863/EU tarafından güncellenmiş ROHS (2011/65/EU) Direktifi hükümlerine uygun olarak CE işareti ile işaretlenmiştir.

NL - Dit product is gemerkt met de CE-markering in overeenstemming met de bepalingen van de Richtlijn Elektromagnetische Compatibiliteit(2014/30/EU), Laagspanning (2014/35/EU), ROHS (2011/65/EU) geüpdatet door de Richtlijn 2015/863/EU.

FI - Tässä tuotteessa on CE-merkintä sähkömagneettista yhteensopivuutta koskevan direktiivin (2014/30/EU), pienjännitedirektiivin (2014/35/EU) ja direktiivin 2015/863/EU päivittämän RoHS-direktiivin (2011/65/EU) mukaisesti.

PL - Niniejszy produkt posiada oznakowanie CE dzięki zgodności z dyrektywą w sprawie kompatybilności elektromagnetycznej (2014/30/UE), dyrektywą niskonapięciową (2014/35/UE), dyrektywą ROHS (2011/65/UE) zaktualizowaną przez dyrektywę 2015/863/UE.

العربية - هذا المنتج يحمل علامة CE وفقًا لشروط توجيه التوافق الكهرومغناطيسي (2014/30/EU)، وتوجيه الجهد المنخفض (2014/35/EU)، وتوجيه RoHS (2011/65/EU) المحدث بالتوجيه رقم 2015/863/EU.

EN - INFORMATION ON THE STATUTORY WARRANTY
Our products are covered by a statutory warranty against conformity defects in accordance with applicable national consumer protection laws.
For more information, please see the following page
www.cellularline.com/en/garanzia-legale

IT - INFORMAZIONI SULLA GARANZIA LEGALE
I nostri prodotti sono coperti da garanzia legale per i difetti di conformità secondo quanto previsto dalle leggi nazionali applicabili a tutela del consumatore.
Per ulteriori informazioni consultare la pagina:
www.cellularline.com/it-it/garanzia-legale

FR - INFORMATIONS SUR LA GARANTIE LÉGALE
Nos produits sont couverts par la garantie légale de conformité selon les lois nationales applicables en matière de protection du consommateur.
Pour en savoir plus, consulter la page www.cellularline.com/fr-fr/garanzia-legale

DE - INFORMATIONEN ZUR GESETZLICH VORGESCHRIEBENEN GARANTIE
Unsere Produkte sind gemäß den Vorschriften der örtlichen Verbraucherschutzgesetze durch eine gesetzliche Garantie für Konformitätsmängel gedeckt. Weitere Informationen finden Sie auf der Website
www.cellularline.com/de-de/garanzia-legale

ES - INFORMACIÓN SOBRE LA GARANTÍA LEGAL
Nuestros productos están cubiertos por una garantía legal por defectos de conformidad, conforme a lo dispuesto en las leyes nacionales aplicables para la protección del consumidor. Para más información, consulte la página:
www.cellularline.com/es-es/garanzia-legale

TR - YASAL GARANTİ HAKKINDA BİLGİLER
Ürünlerimiz; tüketici korunması ile ilgili yürürlükteki milli kanunlar bağlamında öngörülenlere göre uygunsuzluklara karşı yasal garantiye sahiptir.
Daha fazla bilgi için www.cellularline.com/en/garanzia-legale sayfasına bakınız.

NL - INFORMATIE OVER DE WETTELIJKE GARANTIE
Onze producten vallen onder een wettelijke garantie voor conformiteitsgebreken volgens de toepasbare nationale wetgeving voor consumentenbescherming.
Voor meer informatie kunt u surfen naar de pagina
www.cellularline.com/en/garanzia-legale

FI - LAKISÄÄTEISEEN TAKUUSEEN LIITTYVÄÄ TIETOA
Tuotteillamme on lakisääteinen takuu koskien virheitä, sovellettavien valtakunnallisten kuluttajansuojalakien mukaisesti.
Lisätietoja varten, katso sivu www.cellularline.com/en/garanzia-legale

PL- INFORMACJE DOTYCZĄCE GWARANCJI PRAWNEJ
Nasze produkty są objęte gwarancją prawną na wypadek wad zgodności, zgodnie z wymogami przepisów krajowych z zakresu ochrony konsumenta.
Więcej informacji można znaleźć na stronie:
www.cellularline.com/it-it/garanzia-legale

AR -العربية - معلومات حول الضمان القانوني
منتجاتنا مغطاة بضمان قانوني ضد عيوب المطابقة وفقًا لما تنص عليه القوانين القومية المعمول بها لحماية المستهلك.
للمزيد من المعلومات زر الصفحة التالية:
www.cellularline.com/en/garanzia-legale

EN - INSTRUCTIONS FOR THE DISPOSAL OF DEVICES FOR DOMESTIC USE (Applicable in countries in the European Union and those with separate waste collection systems)
This mark on the product or documentation indicates that this product must not be disposed of with other household waste at the end of its life. To avoid any damage to health or the environment due to improper disposal of waste, the user must separate this product from other types of waste and recycle it in a responsible manner to promote the sustainable re-use of the material resources. Domestic users should contact the dealer where they purchased the product or the local government office for all information regarding separate waste collection and recycling for this type of product. Corporate users should contact the supplier and verify the terms and conditions in the purchase contract. This product must not be disposed of along with other commercial waste. This product has a battery than cannot be replaced by the user. Do not attempt to open the device to remove the battery as this could cause malfunctions and seriously damage the product. When disposing of the product, please contact the local waste disposal authority to remove the battery. The battery inside the device was designed to be able to be used during the entire life cycle of the product. For more information, visit the website http://www.cellularline.com

IT - ISTRUZIONI PER LO SMALTIMENTO DI APPARECCHIATURE PER UTENTI DOMESTICI (Applicabile in paesi dell'Unione Europea e in quelli con sistemi di raccolta differenziata)
Il marchio riportato sul prodotto o sulla sua documentazione indica che il prodotto non deve essere smaltito con altri rifiuti domestici al termine del ciclo di vita. Per evitare eventuali danni all'ambiente o alla salute causati dall'inopportuno smaltimento dei rifiuti, si invita l'utente a separare questo prodotto da altri tipi di rifiuti e di riciclarlo in maniera responsabile per favorire il riutilizzo sostenibile delle risorse materiali.
Gli utenti domestici sono invitati a contattare il rivenditore presso il quale e stato acquistato il prodotto o l'ufficio locale preposto per tutte le informazioni relative alla raccolta differenziata e al riciclaggio per questo tipo di prodotto. Gli utenti aziendali sono invitati a contattare il proprio fornitore e verificare i termini e le condizioni del contratto di acquisto. Questo prodotto non deve essere smaltito unitamente ad altri rifiuti commerciali.
Questo prodotto ha all'interno una batteria non sostituibile dall'utente, non tentare di aprire il dispositivo o rimuovere la batteria, questo può causare malfunzionamenti e danneggiare seriamente il prodotto. In caso di smaltimento del prodotto si prega di contattare il locale ente di smaltimento rifiuti per effettuare la rimozione della batteria.
La batteria contenuta all'interno del dispositivo e stata progettata per poter essere utilizzata durante tutto il ciclo di vita del prodotto.
Per ulteriori informazioni visitare il sito web http://www.cellularline.com

FR - INSTRUCTIONS CONCERNANT L'ÉLIMINATION DES APPAREILS POUR LES UTILISATEURS À DOMICILE (Applicable dans les pays de l'Union Européenne et dans ceux appliquant le système de collecte sélective)
Le symbole figurant sur le produit ou sur la documentation correspondante, indique que le produit ne doit pas être éliminé comme déchet ordinaire au terme de sa durée de vie. Pour éviter d'éventuels dommages à l'environnement ou à la santé dus à l'élimination incorrecte des déchets, nous invitons l'utilisateur à séparer ce produit d'autres type de déchets et de le recycler de façon responsable pour en favoriser la réutilisation des ressources matérielles.
Les particuliers sont priés de prendre contact avec le revendeur du produit ou les services locaux compétents pour obtenir les informations nécessaires quant à la collecte sélective et au recyclage de ce type de produit. Les entreprises sont également priées de contacter leur fournisseur et de vérifier les conditions visées dans le contrat d'achat. Le produit en question ne doit pas être éliminé avec d'autres déchets commerciaux.
Ce produit contient une batterie non remplaçable. N'essayez pas d'ouvrir le produit ou d'enlever la batterie car cela endommagerait le produit. Veuillez contacter le centre de recyclage le plus proche pour collecter la batterie. La batterie contenue à l'intérieur du dispositif a été conçue pour durer autant que le produit.
Pour plus d'informations, veuillez consulter le site web http://www.cellularline.com

DE - ANWEISUNGEN ZUR ENTSORGUNG VON GERÄTEN FÜR PRIVATHAUSHALTE (Betrifft die Länder der Europäischen Union und jene mit Wiederverwertungssystem)
Das auf dem Produkt oder den Unterlagen aufgeführte Zeichen weist darauf hin, dass das Produkt am Ende seiner Betriebszeit nicht mit dem normalen Hausmüll entsorgt werden darf. Damit Umwelt- und Gesundheitsschäden durch das unsachgemäße Entsorgen von Abfall vermieden werden, muss dieses Produkt vom anderen Müll getrennt und verantwortungsvoll recycelt werden. Hierdurch wird die nachhaltige Wiederverwertung von Materialressourcen unterstützt.
Für Informationen zur Abfalltrennung und der Wiederverwertung dieser Art von Produkt, sollten Privatpersonen das Geschäft kontaktieren, in dem das Gerät gekauft wurde, oder die entsprechende Behörde vor Ort. Unternehmen sollten die jeweilige Lieferfirma kontaktieren und die Geschäftsbedingungen des Kaufvertrages diesbezüglich prüfen. Dieses Produkt darf nicht zusammen mit anderen Gewerbeabfällen entsorgt werden.
Die im Produkt enthaltene Batterie kann nicht durch Nutzende ersetzt werden. Daher darf nicht versucht werden, das Gerät zu öffnen und diese herauszunehmen. Es könnten hierdurch Störungen und Schäden am Produkt verursacht werden. Bei der Entsorgung des Produkts muss sich an die örtliche Behörde für Müllentsorgung gewandt werden, um die Batterie zu entfernen. Die Batterie des Geräts ist so konzipiert, dass sie während der gesamten Betriebszeit des Produkts genutzt werden kann. Für weitere Informationen besuchen Sie unsere Internetseite http://www.cellularline.com

DIE FOLGENDEN INFORMATIONEN SIND NUR FÜR DEN DEUTSCHEN MARKT GÜLTIG
Das Symbol des durchgestrichenen Mülleimers besagt, dass dieses Elektro- bzw. Elektronikgerät am Ende seiner Lebensdauer nicht im Hausmüll entsorgt werden darf, sondern vom Endnutzer einer getrennten Sammlung zugeführt werden muss. Zur Rückgabe stehen in Ihrer Nähe kostenfreie Sammelstellen für Elektroaltgeräte sowie ggf. weitere Annahmstellen für die Wiederverwendung der Geräte zur Verfügung. Die Adressen können Sie von Ihrer Stadt- bzw. Kommunalverwaltung erhalten.
Auch Vertreiber mit einer Verkaufsfläche für Elektro- und Elektronikgeräte von mindestens 400 Quadratmetern sowie Vertreiber von Lebensmitteln mit einer Gesamt-verkaufsfläche von mindestens 800 Quadratmetern, die mehrmals im Kalenderjahr oder dauerhaft Elektro- und Elektronikgeräte anbieten und auf dem Markt bereit-stellen, sind verpflichtet unentgeltlich alte Elektro- und Elektronikgeräte zurückzunehmen. Diese müssen bei der Abgabe eines neuen Elektro- oder Elektronikgerätes an einen Endnutzer ein Altgerät des Endnutzers der gleichen Geräteart, das im Wesentlichen die gleichen Funktionen wie das neue Gerät erfüllt, am Ort der Abgabe oder in unmittelbarer Nähe hierzu unentgeltlich zurückzunehmen sowie ohne Kauf eines Elektro- oder Elektronikgerätes auf Verlangen des Endnutzers bis zu drei Altgeräte pro Geräteart, die in keiner äußeren Abmessung größer als 25 Zentimeter sind, im Einzelhandelsgeschäft oder in unmittelbarer Nähe hierzu unentgeltlich zurückzunehmen. Bei einem Vertrieb unter Verwendung von Fernkommunikationsmitteln gelten als Verkaufsflächen des Vertreibers alle Lager- und Versandflächen.
Sofern das alte Elektro- bzw. Elektronikgerät personenbezogene Daten enthält, sind Sie selbst für deren Löschung verantwortlich, bevor Sie es zurückgeben. Sofern dies ohne Zerstörung des alten Elektro- oder Elektronikgerätes möglich ist, entnehmen Sie diesem bitte alle Batterien oder Akkus sowie Altlampen, bevor sie es zur Entsorgung zurückgeben, und führen diese einer separaten Sammlung zu. Weitere Informationen zum Elektrogesetz finden Sie auf www.elektrogesetz.de.

ES - INSTRUCCIONES PARA LA ELIMINACIÓN DE APARATOS PARA USO DOMÉSTICO (Aplicable en los países de la Unión Europea y en los que tienen sistemas de recogida diferenciada)
La marca que figura en el producto o en la documentación indica que el producto no debe ser eliminado con otros residuos domésticos cuando finalice su ciclo de vida. Para evitar eventuales daños al medio ambiente o a la salud causados por la eliminación inoportuna de los residuos se invita al usuario a separar este producto de otros tipos de residuos y a reciclarlo de forma responsable para favorecer la reutilización sostenible de los recursos materiales. Se invita a los usuarios domésticos a contactar el distribuidor al que se ha comprado el producto o la oficina local para obtener la información relativa a la recogida diferenciada y al reciclado para este tipo de producto. Se invita a los usuarios empresariales a contactar con su proveedor y verificar los términos y las condiciones del contrato de compra. Este producto no debe ser eliminado con otros residuos comerciales. Este producto lleva en su interior una batería que el usuario no puede sustituir, no intente abrir el dispositivo ni quitar la batería ya que ello podría causar un mal funcionamiento o dañar seriamente el producto. En caso de eliminación del producto le rogamos que contacte el ente local de eliminación de residuos para efectuar la remoción de la batería. La batería que se encuentra en el interior del dispositivo ha sido proyectada para poder ser utilizada durante todo el ciclo de vida del producto.
Para mayor información visite el sitio web http://www.cellularline.com

TR - EVDE KULLANIMA YÖNELİK CİHAZLARIN BERTARAFI İÇİN TALİMATLAR (Avrupa Birliği ülkeleri ile ayrıştırılmış toplama sistemlerine sahip ülkelerde geçerlidir) Ürünün veya belgelerinin üzerinde yer alan bu işaret, kullanım ömrünü tamamladığında söz konusu ürünün diğer ev atıklarıyla birlikte bertaraf edilmemesi gerektiğini gösterir. Atıkların uygunsuz şekilde bertaraf edilmesi sonucunda çevre ve sağlık üzerindeki meydana gelebilecek zararların önlenmesi amacıyla kullanıcının bu ürünü diğer atık tiplerinden ayrı olarak saklaması ve malzeme kaynaklarının sürdürülebilir şekilde yeniden kullanımını özendirmek amacıyla sorumlu bir şekilde geri dönüştürmesi önerilmektedir. Ev kullanıcıları bu tip ürünlerin ayrı toplanması ve geri dönüştürülmesiyle ilgili tüm bilgiler konusunda ürünü satın aldıkları satıcıyla veya bulundukları yerdeki daireyle bağlantı kurmaya davet edilir. Şirket kullanıcıları kendi tedarikçileriyle bağlantı kurmaya ve alım sözleşmesi şart ve koşullarını kontrol etmeye davet edilir. Bu ürün diğer ticari atıklarla birlikte bertaraf edilmemelidir. Bu ürünün içinde kullanıcı tarafından değiştirilemeyen bir batarya bulunur; cihazı açmaya veya bataryayı çıkarmaya çalışmayın, bu uygulama üründe arızalara veya ciddi hasar yol açabilir. Ürünün bertaraf edilmesi halinde bataryanın çıkarılması için bulunduğunuz yerdeki atık bertaraf firmasıyla bağlantı kurmanız rica edilir. Cihazın içinde bulunan batarya, ürünün tüm kullanım ömrü boyunca kullanılabilecek şekilde tasarlanmıştır. Daha fazla bilgi almak için http://www.cellularline.com web sitesini ziyaret edin.

NL - INSTRUCTIES VOOR DE VERNIETIGING VAN APPARATUUR VOOR HUISHOUDELIJKE GEBRUIKERS
(Van toepassing in de landen van de Europese Unie en in landen met systemen voor gescheiden inzameling)
De op het product of op zijn verpakking afgebeelde markering geeft aan dat het product aan het einde van zijn levensduur niet samen met ander huishoudelijk afval vernietigd mag worden. Om mogelijke schade aan het milieu of de volksgezondheid als gevolg van een ongeschikte vernietiging van afval te voorkomen, wordt de gebruiker verzocht dit product van andere soorten afval te scheiden en het op een verantwoorde wijze te recyclen om een duurzaam hergebruik van de materialen te bevorderen.
De huishoudelijke gebruikers worden verzocht contact op te nemen met de winkel waar ze het product gekocht hebben of met de plaatselijke instantie voor alle informatie inzake de gescheiden inzameling en de recycling voor dit type product. Zakelijke gebruikers worden verzocht contact op te nemen met hun leverancier en de regels en voorwaarden van het koopcontract te controleren. Dit product mag niet samen met ander bedrijfsafval vernietigd worden.
Dit product bevat een batterij die niet door de gebruiker vervangen kan worden; probeer niet het apparaat te openen of de batterij te verwijderen omdat dit storingen en ernstige schade van het product kan veroorzaken. In geval van vernietiging van het product wordt u verzocht contact op te nemen met het plaatselijke afvalverwerkingsbedrijf voor de verwijdering van de batterij. De batterij van het apparaat is ontworpen om te worden gebruikt gedurende de gehele levensduur van het product.
Ga voor meer informatie naar ons website http://www.cellularline.com

FI - OHJEET KUTTALOUSKÄYTÖSSÄ OLEVIEN LAITTEIDEN HÄVITTÄMISESTÄ (Sovelettavissa Euroopan unioninn jäsenmaissa

cellularline

POWER BANK
10000

SV - BÄRBAR BATTERILADDADE OM 10000 MAH / **DA** - BÆRBAR BATTERIOPLADER PÅ 10000MAH / **NO** - BÆRBAR BATTERILADER PÅ 10000 MAH / **PT** - CARREGADOR DE BATERIAS PORTÁTIL DE 10000MAH / **CS** - PŘENOSNÁ NABÍJEČKA 10000 MAH / **SL** - PRENOSNI POLNILNIK BATERIJ 10000MAH / **HR** - PPRIJENOSNI PUNJAČ BATERIJA OD 10000MAH / **BG** - ПРЕНОСИМО ЗАРЯДНО УСТРОЙСТВО, 10000 MAH / **EL** - ΦΟΡΗΤΟΣ ΦΟΡΤΙΣΤΗΣ ΜΠΑΤΑΡΙΑΣ 10000ΜΑΗ / **RO** - ÎNCĂRCĂTOR PORTABIL DE 10000MAH

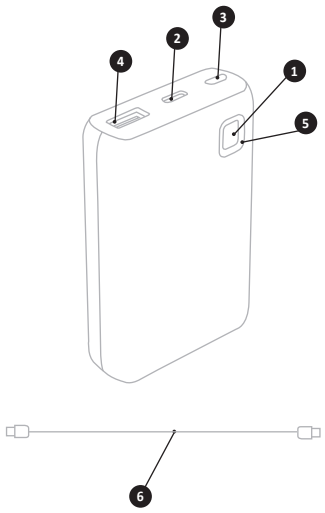

SV

Förpackningens innehåll:
- PBESSPROMOPD10000
- Laddkabel
- Bruksanvisning

Beskrivning av produkten:
1 – Power ON
2 – USB-C in-/utgång
3 – MicroUSB-ingång
4 – USB-A-utgång
5 – Led
6 - Laddningskabel USB-C till USB-C

DA

Æskens indhold:
- PBESSPROMOPD10000
- Ladekabel
- Brugsvejledning

Produktbeskrivelse:
1 – Tænd-knap
2 – USB-C indgang/udgang
3 – MicroUSB-indgang
4 – USB-A-udgang
5 – Diode
6 – USB-C til USB-C-ladekabel

NO

Innhold i esken:
- PBESSPROMOPD10000
- Ladekabel
- Bruksanvisning

Produktbeskrivelse:
1 – Power ON
2 – USB-C Input/Output
3 – MicroUSB input
4 – USB-A output
5 – LED
6 – USB-C ladekabel til USB-C

PT

Conteúdo da embalagem:
- PBESSPROMOPD10000
- Cabo de recarga
- Manual de instruções

Descrição do produto:
1 – Botão Power ON
2 – Saída/entrada USB-C
3 – Entrada Micro USB
4 – Saída USB-A
5 – LED
6 – Cabo de recarga USB-C para USB-C

CS

Obsah balení:
- PBESSPROMOPD10000
- Nabíjecí kabel
- Návod k obsluze

Popis výrobku:
1 – Zapnutí ON
2 – USB-C Vstup/Výstup
3 - Vstup MicroUSB
4 – Výstup USB-A
5 – Světelná dioda
6 – Nabíjecí kabel USB-C – USB-C

SL

Vsebina ovitka:
- PBESSPROMOPD10000
- Kabel za polnjenje
- Navodila za uporabo

Opis izdelka:
1 – Vklop
2 – USB-C vhod/izhod
3 – Vhod MicroUSB
4 – Izhod USB-A
5 – Led
6 – Kabel za polnjenje USB-C na USB-C

HR

Sadržaj pakiranja:
- PBESSPROMOPD10000
- Kabel za punjenje
- Priručnik s uputama

Opis proizvoda:
1 – Uključivanje napajanja
2 – USB-C ulazi/izlazi
3 – Ulaz Mikro USB:
4 – Izlaz USB-A
5 - LED dioda
6 – Kabel za punjenje USB-C na USB-C

BG

Опаковката съдържа:
- PBESSPROMOPD10000
- Кабел за зареждане
- Ръководство с инструкции

Описание на продукта:
1 – Включване на захранването (Power ON)
2 – USB-C Вход/Изход
3 – MicroUSB вход
4 – USB-A порт
5 – Светодиоди
6 – Кабел за зареждане USB-C към USB-C

EL

Περιεχόμενο της συσκευασίας:
- PBESSPROMOPD10000
- Καλώδιο φόρτισης
- Εγχειρίδιο οδηγιών

Περιγραφή προϊόντος:
1 – Power ON
2 - USB-C Input/Output
3 - Είσοδος MicroUSB
4 - Έξοδος USB-A
5 – Led
6 – Καλώδιο φόρτισης USB-C σε USB-C

RO

Conținutul cutiei:
- PBESSPROMOPD10000
- Cablu de reîncărcare
- Manual de instrucțiuni

Descrierea produsului:
1 – Pornire
2 – Intrare/Ieșire USB-C
3 – Intrare MicroUSB
4 – Ieșire USB-A
5 – Led
6 – Cablu de reîncărcare de la USB-C la USB-C

SV - LADDARE FÖR PBESSPROMOPD10000
För att bekräfta laddningsstatusen av PBESSPROMOPD10000 tryck på knappen Power On. Batteriets laddningsstatus anges genom att lysdioderna gradvis tänds.
PBESSPROMOPD10000 laddas genom att ansluta kabeln som medföljer till USB-C-porten eller med MicroUSB-kabeln genom att ansluta den till MicroUSB-porten.

ANVÄNDNING AV PBESSPROMOPD10000
Anslut den medföljande kabeln till enheten som ska laddas via USB-C-porten eller USB-A-porten på PBESSPROMOPD10000 och sätt i kontakten i enhetens eluttag.
Om laddningen inte aktiveras automatiskt, tryck på knappen Power On.
Batteriets laddningsstatus visas på enhetens skärm.

TEKNISKA SPECIFIKATIONER
Kapacitet: 10 000mAh – 37Wh
Input (microUSB): DC 5V/2.1A
Input (USB-C): DC 5V/3A, 9V/2A, 12V/1.5A
Output (USB-A): DC 5V/3A, 9V/2A, 12V/1.5A
Output (USB-C): DC 5V/3A, 9V/2.22A, 12V/1.67A
Output (USB-A+USB-C): DC 5V/3A/15W
Max uteffekt: 20W
Mått: 98 x 62 x 26 mm (L×B×H)
Vikt: 225g

DA - OPLADNING AF PBESSPROMOPD10000
For at kontrollere opladningen af PBESSPROMOPD10000 trykkes på tænd-knappen. Tændingen af dioderne viser batteriets ladestatus.
PBESSPROMOPD10000 oplades ved at tilslutte det medfølgende kabel til USB-C-porten eller ved at bruge et MicroUSB-kabel ved at tilslutte det til MicroUSB-porten.

BRUG AF PBESSPROMOPD10000
Tilslut kablet, der fulgte med enheden, der skal genoplades, til USB-C-porten eller USB-A-porten på PBESSPROMOPD10000, og sæt stikket i enhedens strømstik.
Såfremt opladningen ikke starter automatisk, skal man trykke på tænd-knappen.
Ladestatussen vises på enhedens display.

TEKNISKE DATA
Kapacitet: 10000 mAh – 37 Wh
Input (microUSB): DC 5V/2.1A
Input (USB-C): DC 5V/3A, 9V/2A, 12V/1.5A
Output (USB-A): DC 5V/3A, 9V/2A, 12V/1.5A
Output (USB-C): DC 5V/3A, 9V/2.22A, 12V/1.67A
Output (USB-A+USB-C): DC 5V/3A/15W
Maks. udgangseffekt: 20W
Mål: 98 x 62 x 26 mm (L×B×H)
Vægt: 225g

NO - LADE PBESSPROMOPD10000
Trykk på "power on" for å sjekke ladetilstanden i PBESSPROMOPD10000. LED-lysene tennes og viser batteriets ladetilstand.
PBESSPROMOPD10000 lades ved å koble kabelen som følger med til USB-C-porten, eller med en MicroUSB-kabel som kobles til MicroUSB-porten.

BRUKE PBESSPROMOPD10000
Koble kabelen som følger med enheten som skal lades til USB-C-porten, eller USB-A-porten i PBESSPROMOPD10000, og sett kontakten i strømuttaket i enheten.
Trykk på "power-on" hvis lading ikke starter automatisk.
Ladestatus vises på enhetens display.

TEKNISKE SPESIFIKASJONER
Kapasitet: 10000 mAh – 37 Wh
Input (microUSB): DC 5V/2.1A
Input (USB-C): DC 5V/3A, 9V/2A, 12V/1.5A
Output (USB-A): DC 5V/3A, 9V/2A, 12V/1.5A
Output (USB-C): DC 5V/3A, 9V/2.22A, 12V/1.67A
Output (USB-A+USB-C): DC 5V/3A/15W
Maks. utgangseffekt: 20W
Dimensjoner: 98 x 62 x 26 mm (L×B×H)
Vekt: 225gram

PT - RECARGA DO PBESSPROMOPD10000
Para verificar o estado de carga do PBESSPROMOPD10000, prima o botão Power On. O acendimento dos LEDs indica o estado de carga da bateria.
Recarrega-se o PBESSPROMOPD10000 ligando o cabo fornecido à porta USB-C ou utilizando um cabo Micro USB, ligando-o à porta Micro USB.

UTILIZAÇÃO DO PBESSPROMOPD10000
Ligue o cabo fornecido com o dispositivo que deve ser recarregado à porta USB-C ou à porta USB-A do PBESSPROMOPD10000 e introduza o conector na tomada de alimentação do dispositivo.
Se a recarga não se ativar automaticamente, prima o botão Power On.
Acompanhe o estado de carga pelo ecrã do dispositivo.

ESPECIFICAÇÕES TÉCNICAS
Capacidade: 10000mAh – 37Wh
Input (microUSB): DC 5V/2.1A
Input (USB-C): DC 5V/3A, 9V/2A, 12V/1.5A
Output (USB-A): DC 5V/3A, 9V/2A, 12V/1.5A
Output (USB-C): DC 5V/3A, 9V/2.22A, 12V/1.67A
Output (USB-A+USB-C): DC 5V/3A/15W
Potência máx. na saída: 20W
Dimensões: 98 x 62 x 26 mm (C×L×A)
Peso: 225g

CS - NABÍJENÍ PBESSPROMOPD10000
Pro zobrazení úrovně nabití PBESSPROMOPD10000 stiskněte tlačítko Power On, rozsvícení světelných diod označuje stav nabíjení baterie.
PBESSPROMOPD10000 lze nabít připojením kabelu z příslušenství k portu USB-C nebo připojením kabelu MicroUSB k portu MicroUSB.

POUŽITÍ PBESSPROMOPD10000
Připojte kabel dodaný se zařízením, které chcete nabíjet, do portu USB-C nebo USB-A na PBESSPROMOPD10000 a zasuňte konektor do napájecí zásuvky zařízení.
V případě, že se nabíjení automaticky nezahájí, stiskněte tlačítko Power ON.
Stav nabití baterie se zobrazuje na displeji přístroje.

TECHNICKÉ ÚDAJE
Kapacita: 10000mAh – 37Wh
Input (microUSB): DC 5V/2.1A
Input (USB-C): DC 5V/3A, 9V/2A, 12V/1.5A
Output (USB-A): DC 5V/3A, 9V/2A, 12V/1.5A
Output (USB-C): DC 5V/3A, 9V/2.22A, 12V/1.67A
Output (USB-A+USB-C): DC 5V/3A/15W
Maximální výstupní výkon: 20W
Rozměry: 98 x 62 x 26 mm (D × Š × V)
Hmotnost: 225g

SL - POLNJENJE PBESSPROMOPD10000
Za kontrolo stanja napolnjenosti PBESSPROMOPD10000 pritisnite tipko Power On, osvetlitev led lučk označuje stanje napolnjenosti baterije.
PBESSPROMOPD10000 se polni s priključitvijo kabla iz pribora na vhod USB-C ali z uporabo kabla MicroUSB, ki ga priključite na vhod MicroUSB.

UPORABA PBESSPROMOPD10000
Priključite kabel, priložen napravi, ki jo želite polniti, na vtičnico USB-C ali vtičnico USB-A na PBESSPROMOPD10000 in priključite priključek v napajalno vtičnico naprave.
V primeru, da se polnjenje ne aktivira samodejno, pritisnite tipko Power On.
Stanje napolnjenosti baterije je prikazano na zaslonu naprave.

TEHNIČNE SPECIFIKACIJE
Zmogljivost: 10000mAh – 37Wh
Input (microUSB): DC 5V/2.1A
Input (USB-C): DC 5V/3A, 9V/2A, 12V/1.5A
Output (USB-A): DC 5V/3A, 9V/2A, 12V/1.5A
Output (USB-C): DC 5V/3A, 9V/2.22A, 12V/1.67A
Output (USB-A+USB-C): DC 5V/3A/15W
Največja izhodna moč: 20W
Mere: 98 x 62 x 26 mm (D×Š×V)
Teža: 225g

HR -PUNJENJE PBESSPROMOPD10000
Za provjeru stanja napunjenosti PBESSPROMOPD10000 pritisnite tipku Power On, a progresivno osvjetljenje LED-a označava stanje napunjenosti baterije.
PBESSPROMOPD10000 može se puniti spajanjem isporučenog kabela na USB-C priključak ili korištenjem MikroUSB kabela koji ga spaja na MikroUSB priključak.

UPOTREBA PBESSPROMOPD10000
Spojite kabel isporučen s uređajem koji želite puniti na USB-C priključak ili USB-A priključak PBESSPROMOPD10000 uređaja i umetnite konektor u strujnu utičnicu uređaja.
U slučaju da se punjenje ne aktivira automatski, pritisnite tipku Power On.
Stanje napunjenosti se prikazuje na zaslonu uređaja.

TEHNIČKE SPECIFIKACIJE
Kapacitet: 10000 mAh – 37 Wh
Input (microUSB): DC 5V/2.1A
Input (USB-C): DC 5V/3A, 9V/2A, 12V/1.5A
Output (USB-A): DC 5V/3A, 9V/2A, 12V/1.5A
Output (USB-C): DC 5V/3A, 9V/2.22A, 12V/1.67A
Output (USB-A+USB-C): DC 5V/3A/15W
Maks. izlazna snaga: 20W
Dimenzije: 98 x 62 x 26 mm (D×Š×V)
Težina: 225g

BG - ЗАРЕЖДАНЕ НА PBESSPROMOPD10000
За проверка на състоянието на зареждане на PBESSPROMOPD10000 натиснете бутона за включване на захранването, светването на светодиодите показва състоянието на зареждане на батерията.
PBESSPROMOPD10000 се зарежда, като свържете доставения кабел към порта USB-C или като използвате кабел MicroUSB за свързване към MicroUSB порта.

ИЗПОЛЗВАНЕ НА PBESSPROMOPD10000
Свържете кабела от комплекта с порта USB-C или с порта USB-A на PBESSPROMOPD10000 и включете конектора за захранване на зарядното устройство.
В случай че зареждането не започне автоматично, натиснете бутона за включване на захранването.
Състоянието на зареждане се визуализира на дисплея на устройството.

ТЕХНИЧЕСКИ ХАРАКТЕРИСТИКИ
Капацитет: 10000 mAh – 37 Wh
Input (microUSB): DC 5V/2.1A
Input (USB-C): DC 5V/3A, 9V/2A, 12V/1.5A
Output (USB-A): DC 5V/3A, 9V/2A, 12V/1.5A
Output (USB-C): DC 5V/3A, 9V/2.22A, 12V/1.67A
Output (USB-A+USB-C): DC 5V/3A/15W
Максимална изходна мощност: 20W
Размери: 98 x 62 x 26 mm (Д×Ш×В)
Тегло: 225g

EL - ΦΟΡΤΙΣΗ ΤΟΥ PBESSPROMOPD10000
Για να διαπιστώσετε την κατάσταση φόρτισης του PBESSPROMOPD10000 πατήστε το κουμπί Power On. Το άναμμα των led δείχνει την κατάσταση φόρτισης της μπαταρίας.
Το PBESSPROMOPD10000 φορτίζεται συνδέοντας το παρεχόμενο καλώδιο στη θύρα USB-C ή χρησιμοποιώντας ένα καλώδιο MicroUSB συνδέοντάς το στη θύρα MicroUSB.

ΧΡΗΣΗ ΤΟΥ PBESSPROMOPD10000
Συνδέστε το καλώδιο που παρέχεται με τη συσκευή προς φόρτιση στη θύρα USB-C ή στη θύρα USB-A του PBESSPROMOPD10000 και βάλτε το βύσμα στην πρίζα τροφοδοσίας της συσκευής.
Στην περίπτωση που η φόρτιση δεν ενεργοποιηθεί αυτόματα, πατήστε το κουμπί Power On.
Η κατάσταση φόρτισης εμφανίζεται στην οθόνη της συσκευής.

ΤΕΧΝΙΚΕΣ ΠΡΟΔΙΑΓΡΑΦΕΣ
Χωρητικότητα: 10000mAh – 37Wh
Input (microUSB): DC 5V/2.1A
Input (USB-C): DC 5V/3A, 9V/2A, 12V/1.5A
Output (USB-A): DC 5V/3A, 9V/2A, 12V/1.5A
Output (USB-C): DC 5V/3A, 9V/2.22A, 12V/1.67A
Output (USB-A+USB-C): DC 5V/3A/15W
Max Output Power: 20W
Διαστάσεις: 98 x 62 x 26 mm (M×Π×Y)
Βάρος: 225g

RO - REÎNCĂRCAREA DISPOZITIVULUI PBESSPROMOPD10000
Pentru a verifica stadiul de încărcare a dispozitivului PBESSPROMOPD10000 apăsați tasta Pornire. Aprinderea ledurilor indică stadiul de încărcare a bateriei.
PBESSPROMOPD10000 se reîncarcă prin conectarea cablului din dotare la portul USB-C, sau folosind un cablu MicroUSB și conectându-l la portul MicroUSB.

UTILIZAREA DISPOZITIVULUI PBESSPROMOPD10000
Conectați cablul din dotarea dispozitivului ce trebuie reîncărcat la portul USB-C sau la portul USB-A al dispozitivului PBESSPROMOPD10000 și introduceți conectorul în priza de alimentare a dispozitivului.
În cazul în care reîncărcarea nu se activează automat, apăsați tasta Pornire.
Stadiul de încărcare se vizualizează pe afișajul dispozitivului.

SPECIFICAȚII TEHNICE
Capacitate: 10000mAh – 37Wh
Input (microUSB): DC 5V/2.1A
Input (USB-C): DC 5V/3A, 9V/2A, 12V/1.5A
Output (USB-A): DC 5V/3A, 9V/2A, 12V/1.5A
Output (USB-C): DC 5V/3A, 9V/2.22A, 12V/1.67A
Output (USB-A+USB-C): DC 5V/3A/15W
Putere totală de ieșire: 20W
Dimensiuni: 98 x 62 x 26 mm (L×l×Î)
Greutate: 225g

SV - Den här produkten har markerats med CE-märkning i enlighet med bestämmelserna i direktivet om elektromagnetisk kompatibilitet (2014/30/EU), lågspänningsdirektivet (2014/35/EU) och ROHS-direktivet (2011/65/EU) som uppdateras av 2015/863/EU.

DA - Dette produkt er forsynet med CE-mærke i overensstemmelse med bestemmelserne i direktivet om elektromagnetisk kompatibilitet (2014/30/EU) og med lavspændingsdirektivet (2014/35/EU), ROHS (2011/65/EU) opdateret af 2015/863/EU.

NO - Dette produktet er CE-merket i samsvar med bestemmelsene i EMC-direktivet (2014/30/EU), lavstrømsdirektivet (2014/35/EU) og RoHS-direktivet (2011/65/EU), oppdatert ved direktiv 2015/863/EU.

PT - Este produto tem aposta a marca CE que atesta a sua conformidade com as disposições das diretivas relativas à compatibilidade eletromagnética (2014/30/UE), à baixa tensão (2014/35/UE), e da diretiva ROHS (2011/65/UE) atualizada pela diretiva 2015/863/UE.

CS - Tento výrobek je označen značkou CE v souladu s ustanoveními směrnice o elektromagnetické kompatibilitě (2014/30/EU), nízkém napětí (2014/35/EU), ROHS (2011/65/EU), aktualizována směrnicí 2015/863/EU.

SL - Ta izdelek je opremljen z znakom CE v skladu z določili direktive o elektromagnetni združljivosti (2014/30/EU), o nizki napetosti (2014/35/EU), ROHS (2011/65/EU), posodobljeno z 2015/863/EU.

HR - Ovaj proizvod je označen CE oznakom sukladno odredbama Direktive o elektromagnetskoj kompatibilnosti (2014/30/EU), Direktive o niskom naponu (2014/35/EU), ROHS Direktive (2011/65/UE), ažurirane Direktivom 2015/863/EU.

BG - Този продукт е обозначен с маркировка CE в съответствие с разпоредбите на Директивата за електромагнитната съвместимост (2014/30/ЕС), Директивата за ниско напрежение (2014/35/ЕС) и Директивата за ограничаване на опасните вещества (2011/65/ЕС), актуализирани с Директива (ЕС) 2015/863.

EL – Το προϊόν αυτό διακρίνεται από τη σήμανση CE σύμφωνα με τις διατάξεις της οδηγίας για την ηλεκτρομαγνητική συμβατότητα (2014/30/ΕΕ), τη χαμηλή τάση (2014/35/ΕΕ), ROHS (2011/65/ΕΕ) ενημερωμένη από την 2015/863/ΕΕ.

RO - Acest produs este marcat cu marcajul CE, în conformitate cu prevederile directivei compatibilitate electromagnetică (2014/30/UE), joasă tensiune (2014/35/UE), ROHS (2011/65/CE), actualizată prin directiva 2015/863/UE.

SV - INFORMATION OM JURIDISK GARANTI
Våra produkter omfattas av en rättslig garanti för bristande överensstämmelse i enlighet med tillämpliga nationella lagar för att skydda konsumenterna.
För ytterligare information se sidan www.cellularline.com/it-it/garanzia-legale

DA – OPLYSNINGER VEDRØRENDE DEN LOVBESTEMTE GARANTI
Vores produkter er dækket af den lovbestemte garanti, som omfatter overensstemmelsesfejl i henhold til den nationale lovgivning om forbrugerbeskyttelse. For yderligere oplysninger henvises til siden
www.cellularline.com/it-it/garanzia-legale

NO - INFORMASJON OM RETTSLIG GARANTI
Våre produkter er dekket av lovbestemt garanti for samsvarsfeil i henhold til gjeldende nasjonale lover som beskytter forbrukeren.
Se nettsiden www.cellularline.com/it-it/garanzia-legale for ytterligere informasjon.

PT - INFORMAÇÕES SOBRE A GARANTIA LEGAL
Os nossos produtos estão cobertos por garantia legal para os defeitos de conformidade de acordo com o previsto pelas leis nacionais aplicáveis de defesa do consumidor. Para mais informações, consultar a página
www.cellularline.com/it-it/garanzia-legale

CS –INFORMACE O ZÁKONNÉ ZÁRUCE
Na naše výrobky se vztahuje zákonná záruka na vady shody podle platných vnitrostátních právních předpisů na ochranu spotřebitele.
Další informace naleznete na stránce www.cellularline.com/it-it/garanzia-legale

SL - INFORMACIJE O ZAKONSKI GARANCIJI
Naši izdelki so kriti z zakonsko garancijo za pomanjkljivosti glede skladnosti v skladu z nacionalno zakonodajo, ki se uporablja za varstvo potrošnikov.
Za več informacij glejte na strani www.cellularline.com/it-it/garanzia-legale

HR - INFORMACIJE O JAMSTVU
Naši proizvodi pokriveni su zakonskim jamstvom za nedostatke u skladu s nacionalnim zakonima koji se primjenjuju za zaštitu potrošača.
Više informacija potražite na stranici www.cellularline.com/it-it/garanzia-legale

BG - ИНФОРМАЦИЯ ЗА ЗАКОНОУСТАНОВЕНАТА ГАРАНЦИЯ
Нашите продукти се покриват от законоустановената гаранция за липса на съответствие, както е предвидено в приложимото национално законодателство за защита на потребителя. За пълна информация посетете страницата www.cellularline.com/it-it/garanzia-legale

EL - ΠΛΗΡΟΦΟΡΙΕΣ ΓΙΑ ΤΗ ΝΟΜΙΜΗ ΕΓΓΥΗΣΗ
Τα προϊόντα μας καλύπτονται από νόμιμη εγγύηση για ελλείψεις συμμόρφωσης σύμφωνα με ό,τι προβλέπεται από τους εφαρμοστέους εθνικούς νόμους για την προστασία του καταναλωτή.
Για περαιτέρω πληροφορίες συμβουλευτείτε τη σελίδα
www.cellularline.com/it-it/garanzia-legale

RO - INFORMAȚII PRIVIND GARANȚIA LEGALĂ
Produsele noastre sunt acoperite de garanția legală pentru defecte de conformitate conform prevederilor legilor naționale aplicabile privind protecția consumatorilor.
Pentru informații suplimentare, consultați pagina: https://www.cellularline.com/it-it/garanzia-legale

SV - INSTRUKTIONER FÖR BORTSKAFFANDE AV APPARATER FÖR ANVÄNDARE I PRIVAT HUSHÅLL
(Gäller i EU och andra europeiska länder med separat insamlingssystem)
Denna märkning på produkten eller på dess dokument anger att produkten inte får kastas med andra hushållsavfall i slutet av sin livslängd. För att förhindra möjliga skada på miljön eller hälsoskador, orsakad av felaktig avfallshantering, uppmanas användaren att skilja denna produkt från andra typer av avfall och återvinna den på ansvarigt sätt, för att främja hållbar återvinning av materiella resurser.
Hushållsanvändare ombeds att kontakta antingen den återförsäljare där produkten inköpts, eller den lokala behöriga myndigheten, för all nödvändig information beträffande separat insamling och återvinning för denna typ av produkt. Företagsanvändare ombeds att kontakta den egna leverantören och kontrollera villkoren i köpeavtalet. Denna produkt får inte bortskaffas tillsammans med annat kommersiellt avfall.
Denna produkt har ett batteri inuti, som inte kan bytas ut av användaren, försök inte öppna enheten eller att ta bort batteriet, detta kan orsaka felfunktioner och orsaka allvarliga skador på produkten. Vid avyttring av produkten, vänligen kontakta den lokala myndigheten för avfallshantering för bortskaffande av batteriet. Batteriet som finns inuti enheten är utformat för att användas under produktens hela livscykel.
För ytterligare information konsultera webbplatsenhttp://www.cellularline.com

DA - INSTRUKTIONER FOR BORTSKAFFELSE AF APPARATER TIL BRUGERE I PRIVATE HUSHOLDNINGER
(Gældende for den Europæiske Union og andre europæiske lande med særskilte indsamlingsordninger)
Mærkningen på produktet eller dets dokumentation angiver, at produktet ikke må bortskaffes sammen med andet almindeligt husholdningsaffald, når dets levetid er ophørt. For at forhindre mulige skader på miljøet eller menneskers sundhed på grund af ukontrolleret bortskaffelse af affald, opfordres brugeren til at sortere dette produkt fra andre typer affald og genanvende det på en ansvarlige måde for at fremme bæredygtig brug af materialeressourcer.
Husholdningernes brugere bør enten kontakte den lokale forhandler, hvor produktet er anskaffet, eller de lokale myndigheder for alle oplysninger om særskilt indsamling og genvinding for denne type produkter. Virksomheder opfordres til at kontakte deres leverandør og kontrollere vilkårene og betingelserne i købsaftalen. Dette produkt må ikke bortskaffes sammen med andet kommercielt affald.
Den produkter er udstyret med et batteri, som ikke kan udskiftes af brugeren. Forsøg aldrig at åbne enheden eller fjerne batteriet. Det kan forårsage funktionsfejl og skade produktet alvorligt. I tilfælde af bortskaffelse af produktet bedes du kontakte dit lokale renoveringsfirma om fjernelse af batteriet. Batteriet i produktet er designet til at blive brugt under hele produktets livscyklus.
Du kan finde flere oplysninger på vores hjemmeside http://www.cellularline.com

NO - ANVISNINGER VED AVFALLSHÅNDTERING AV FORBRUKERELEKTRONIKK
(Gjelder for land i EU og land med fungerende systemer for kildesortering)
Merket som er angitt på produktet eller i dokumentasjonen viser at produktet ikke kan kastes sammen med annet husholdningsavfall. For å unngå skader på miljø eller helse som følge av feilaktig avfallshåndtering, anbefaler man brukeren å separere dette produktet fra annet avfall og resirkulere det i henhold til gjeldende bestemmelser for resirkulering av materialressurser.
Husholdninger bes kontakte forhandleren hvor produktet ble kjøpt, eventuelt det nærmeste kildesorteringsanlegget. Her vil man få all informasjon kildesortering og resirkulering av denne type produkter. Firmakunder bes kontakte egen leverandør for informasjon om bestemmelser i kjøpskontrakten. Dette produktet må ikke kasseres sammen med annet avfall fra virksomheten.
Dette produktet inneholder et batteri som ikke kan byttes av kundes. Man må aldri åpne produktet eller fjerne batteriet, da dette kan medføre feilfunksjoner eller skader på produktet. Batteriet må ikke fjernes på egenhånd. Kontakt ditt lokale avfallshåndteringsanlegg for informasjon om dette. Produktets innvendige batteri er blitt utviklet slik at det har varighet for hele produktets livssyklus.
For ytterligere informasjon henvises det til nettsiden http://www.cellularline.com

PT - INSTRUÇÕES PARA A ELIMINAÇÃO DE EQUIPAMENTOS DESTINADAS A UTILIZADORES DOMÉSTICOS (Aplicável nos países da União Europeia e naqueles com sistemas de recolha seletiva)
A marca aposta no produto ou na sua documentação indica que o produto não deve ser eliminado com outros resíduos domésticos no fim do seu ciclo de vida. Para evitar danos ao ambiente ou à saúde causados pela eliminação inadequada dos resíduos, aconselhamos o utilizador a separar este produto do outros tipos de resíduos e reciclá-lo de forma responsável para favorecer a reutilização sustentável dos recursos naturais. Convidamos os utilizadores domésticos a contactar o revendedor do qual adquiriram o produto ou o departamento local competente para solicitar todas as informações relativas à recolha seletiva e à reciclagem para este tipo de produto. Convidamos os utilizadores profissionais a contactar o seu fornecedor e verificar os termos e as condições do contrato de compra. Este produto não deve ser eliminado junto com outros resíduos comerciais. Este produto contém no seu interior uma bateria que não pode ser substituída pelo utilizador. Não tente abrir o dispositivo nem retirar a bateria porque isso pode causar problemas de funcionamento e danificar gravemente o produto. Em caso de eliminação do produto, pedimos que contacte a entidade local responsável pelo tratamento e eliminação de resíduos, para que proceda à remoção da bateria. A bateria contida no interior do dispositivo foi concebida para poder ser utilizada durante todo o ciclo de vida útil do produto. Para mais informações visite o sítio web http://www.cellularline.com

CS - POKYNY PRO LIKVIDACI ZAŘÍZENÍ SOUKROMÝCH UŽIVATELŮ (Použije se ve státech Evropské Unie a v zemích se zavedeným systémem třídění odpadů.)
Značka umístěná na výrobku nebo v jeho dokumentaci znamená, že po ukončení životnosti nesmí být tento výrobek zlikvidován společně s jiným komunálním odpadem. Za účelem zabránění případným škodám na životním prostředí nebo na zdraví způsobeným nesprávnou likvidaci odpadů žádáme uživatele, aby tento výrobek recykloval odpovědným způsobem a odděleně od ostatního odpadu, čímž napomůže udržitelnému využívání materiálních zdrojů. Uživatele - soukromé osoby žádáme, aby kontaktovali prodejce, u něhož výrobek zakoupili, nebo místní úřad určený k poskytování informací týkajících se tříděného odpadu a recyklace tohoto druhu výrobků. Uživatele - podniky žádáme, aby kontaktovali svého dodavatele a zkontrolovali podmínky příslušné kupní smlouvy. Tento výrobek nesmí být likvidován společně s jiným odpadem pocházejícím z obchodní činnosti.
Uvnitř tohoto výrobku se nachází baterie, kterou uživatel nemůže vyměnit. Bezkoušejte zařízení otevírat nebo baterii vyjímat - takový postup může způsobit poruchy a vážně poškodit výrobek. V případě likvidace výrobku Vás prosíme, abyste kontaktovali místní zařízení pro likvidaci odpadů, které baterii vyjme. Baterie umístěná ve výrobku byla navržena tak, aby mohla být používána během celé životnosti zařízení. Další informace můžete nalézt na webové stránce http://www.cellularline.com

SL - NAVODILA ZA ODLAGANJE ODPADNE OPREME UPORABNIKOV V ZASEBNIH GOSPODINJSTVIH (uporabljajo v državah Evropske Unije in ostalih s sistemi ločenega zbiranja odpadkov)
Oznaka na izdelku ali njegovi dokumentaciji pomeni, da izdelka ne smete zavreči skupaj z drugimi gospodinjskimi odpadki na koncu življenjskega cikla. Za preprečitev morebitne škode za okolje ali zdravje ljudi zaradi nenadzorovanega odlaganja odpadkov, prosimo uporabnika, da loči ta izdelek od ostalih vrst odpadkov in ga odgovorno reciklira ter s tem spodbuja sonaravno ponovno uporabo materialnih virov. Uporabniki v gospodinjstvih so vabljeni, da stopijo v stik s prodajalcem, pri katerem so izdelek kupili, ali na krajevni upravni organ, za podrobnosti glede ločenega zbiranja in recikliranja za to vrsto izdelka. Poslovni uporabniki so vabljeni, da stopijo v stik z dobaviteljem in preverijo pogoje nakupne pogodbe. Tega izdelka ni dovoljeno odlagati skupaj z drugih industrijskimi odpadki. Ta izdelek ima notranjo baterijo, ki jo ne more zamenjati uporabnik; ne poskušajte odpreti naprave ali odstraniti baterije, ker bi to lahko povzročilo okvaro in resno poškodovalo izdelek. V primeru odstranjevanja tega izdelka se obrnite na lokalno podjetje za odstranjevanje odpadkov, kjer bodo odstranili baterijo. Baterija, ki se nahaja v napravi, je zasnovana tako, da je v uporabi celoten življenjski cikel izdelka. Za dodatne informacije obiščite spletno mesto http://www.cellularline.com

HR - UPUTE ZA ODLAGANJE UREĐAJA ZA KUĆNU UPORABU (Primjenjivo u zemljama Europske unije i onima s posebnim sustavima za odvojeno skupljanje otpada)
Oznaka na proizvodu ili u njegovoj dokumentaciji ukazuje na to da proizvod ne smije biti zbrinut s ostalim kućnim otpadom na kraju svog životnog ciklusa. Kako bi se izbjeglo oštećenje okoliša ili zdravlja uzrokovanog neprikladnim odlaganjem otpada, korisnik se poziva da odvoji ovaj proizvod od ostalih vrsta otpada i odgovorno reciklira kako bi promicao održivu ponovnu upotrebu materijalnih resursa. Korisnici u kućanstvima trebali bi trebali bi kontaktirati prodavača kod kojega ste proizvod kupili ili lokalni ured odgovoran za sve informacije vezane za odvojeno skupljanje i recikliranje za ovu vrstu proizvoda. Poslovni korisnici pozivaju se da se obrate dobavljaču i provjere uvjete i odredbe ugovora o kupnji. Ovaj proizvod ne smije se odlagati zajedno s drugim komercijalnim otpadom. U ovom se proizvodu nalazi baterija koju korisnik ne može zamijeniti; ne pokušavajte otvoriti uređaj ili ukloniti bateriju, jer to može uzrokovati kvarove i ozbiljno oštetiti proizvod. U slučaju zbrinjavanja proizvoda, obratite se lokalnoj organizaciji za zbrinjavanje otpada kako biste uklonili bateriju. Bateriju koja se nalazi unutar uređaja je dizajnirana da se koristi tijekom cijelog životnog ciklusa proizvoda. Za više informacija posjetite web stranicu http://www.cellularline.com

BG - ИНСТРУКЦИИ ЗА ИЗХВЪРЛЯНЕ НА ОБОРУДВАНЕТО ЗА ДОМАШНИ ПОТРЕБИТЕЛИ (Отнася се за страни от Европейския съюз и такива, в които има система за разделно събиране на отпадъци)
Маркировката на продукта или в документацията показва, че продуктът не трябва да се изхвърля с други битови отпадъци в края на експлоатационния цикъл. За избягване на вреди за околната среда или за здравето, причинени от неправилно изхвърляне на отпадъци, се приканва потребителят да разделя този продукт от другите видове отпадъци и да го рециклира така, че да се улесни устойчивата повторна употреба на материалните ресурси. Домашните потребители се приканват да се свържат с търговеца, от когото са придобили продукта, или с местния офис, предвиден за всякаква информация относно разделното събиране и рециклирането на този тип продукт. Бизнес потребителите се приканват да се свържат със своя доставчик и да проверят общите условия на договора за закупуване. Този продукт не трябва да се изхвърля с другите търговски отпадъци. Този продукт включва батерия, която не може да се подменя от потребителя; не се опитайте да отворите устройството или да извадите батерията, тъй като това може да причини неизправности и да застраши сериозно продукта. В случай на изхвърляне на продукта се препоръчва да се свържете с местния център за депониране на отпадъци, за да извършат изваждането на батерията. Батерията, съдържаща се в устройството, е защитена, за да може да се използва през целия експлоатационен цикъл на продукта. За допълнителна информация посетете уеб сайта http://www.cellularline.com

EL - ΟΔΗΓΙΕΣ ΔΙΑΘΕΣΗΣ ΕΞΟΠΛΙΣΜΟΥ ΓΙΑ ΟΙΚΙΑΚΟΥΣ ΚΑΤΑΝΑΛΩΤΕΣ (Εφαρμόζεται σε χώρες της Ευρωπαϊκής Ένωσης και σε εκείνες με συστήματα επιλεκτικής συλλογής)
Το σήμα επί του προϊόντος ή στην τεκμηρίωσή του δείχνει ότι το προϊόν δεν πρέπει να διατεθεί μαζί με άλλα οικιακά απορρίμματα στο τέλος του κύκλου ζωής του. Για να αποφευχθούν πιθανές βλάβες στο περιβάλλον ή στην υγεία από την ανεξέλεγκτη διάθεση των απορριμμάτων, καλείται ο πελάτης να διαχωρίσει το προϊόν αυτό από άλλους τύπους απορριμμάτων και να το ανακυκλώσει με τρόπο υπεύθυνο συμβάλλοντας στη βιώσιμη επαναχρησιμοποίηση των υλικών πόρων. Οι οικι